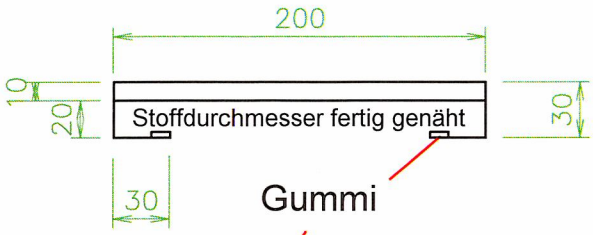

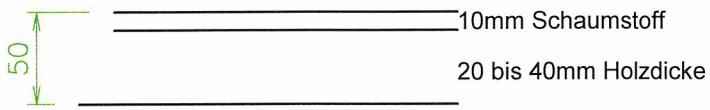

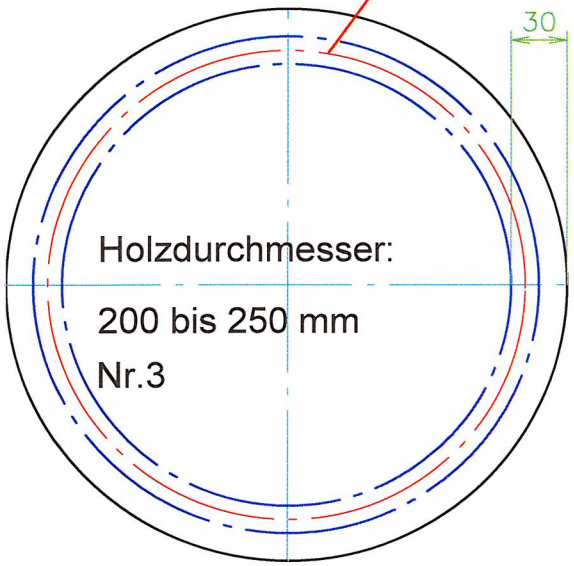

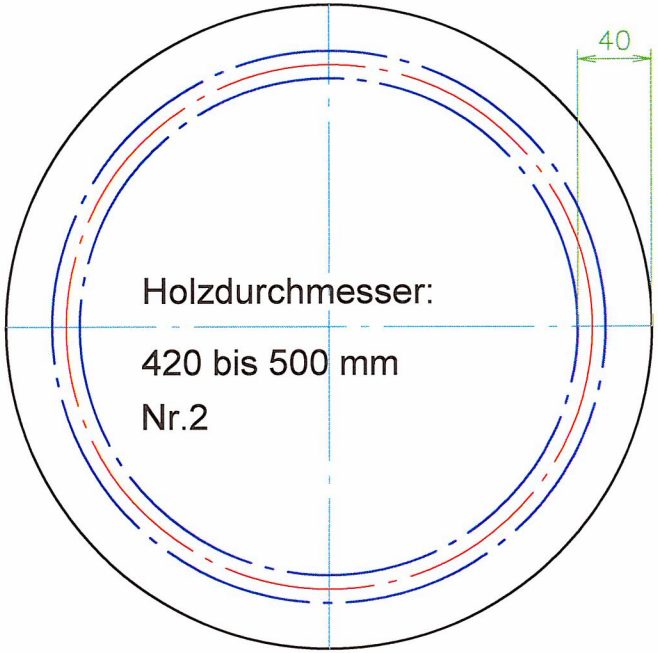

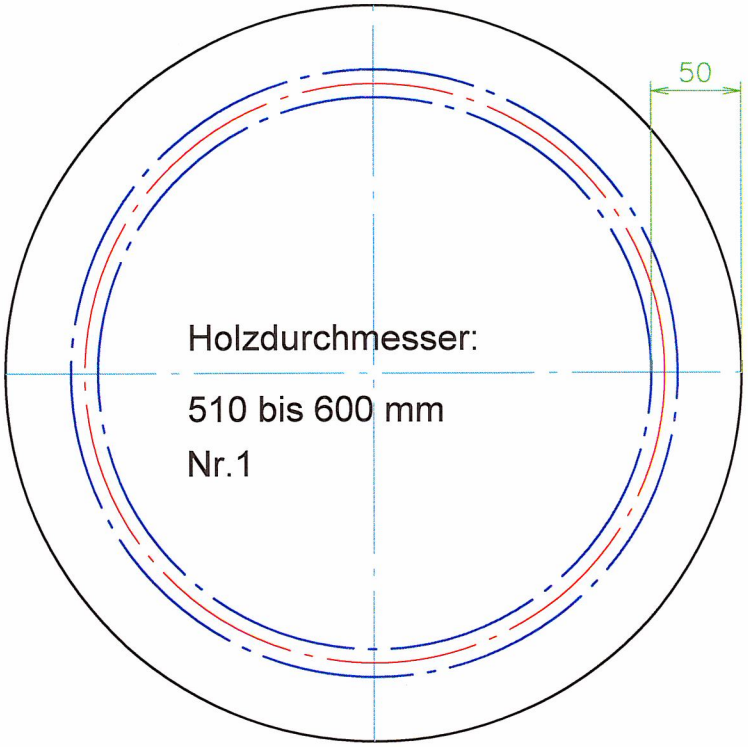

Soffdurchmesser: 320 bis 410mm

Stoffdurchmesser: 420 bis 500mm

Stoffdurchmesser: 510 bis 600mm

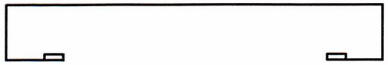

Stoffdurchmesser fertig genäht 320mm

Stoff glatt:

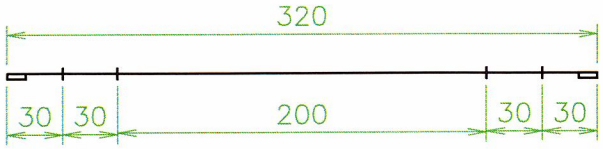

Stoffdurchmesser nach dem Umnähen (5 Größen): 320, 380, 450, 520, 590 mm (ohne Berücksichtigung des Saums)